Разрез 1-1

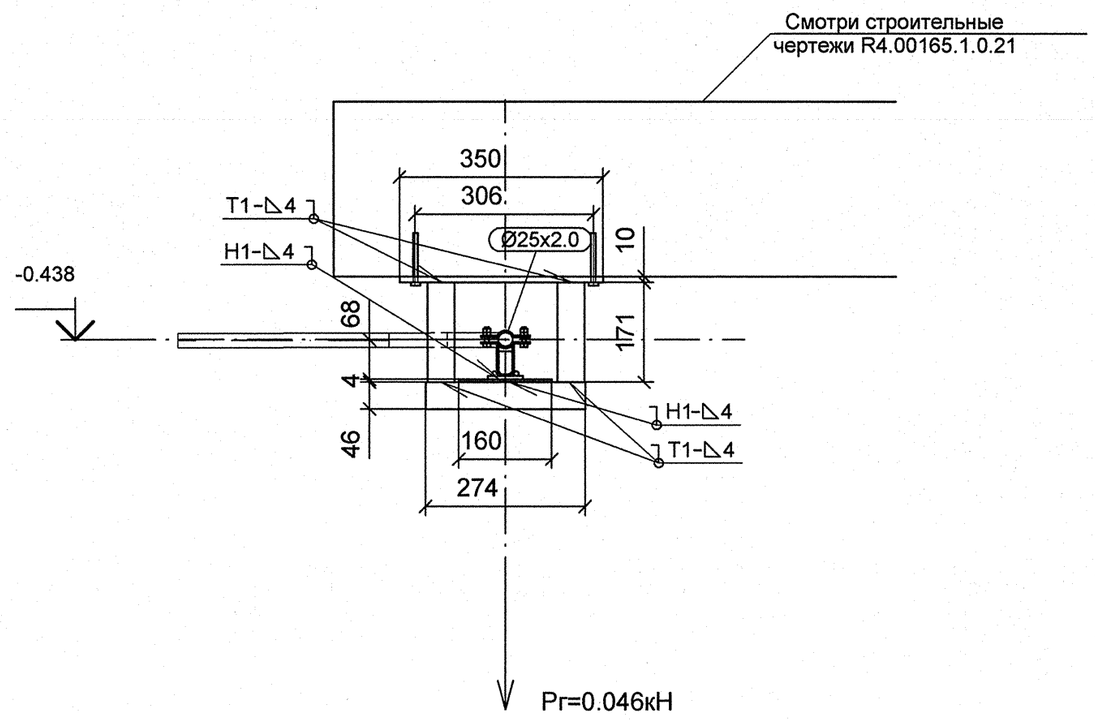

Разрез 2-2

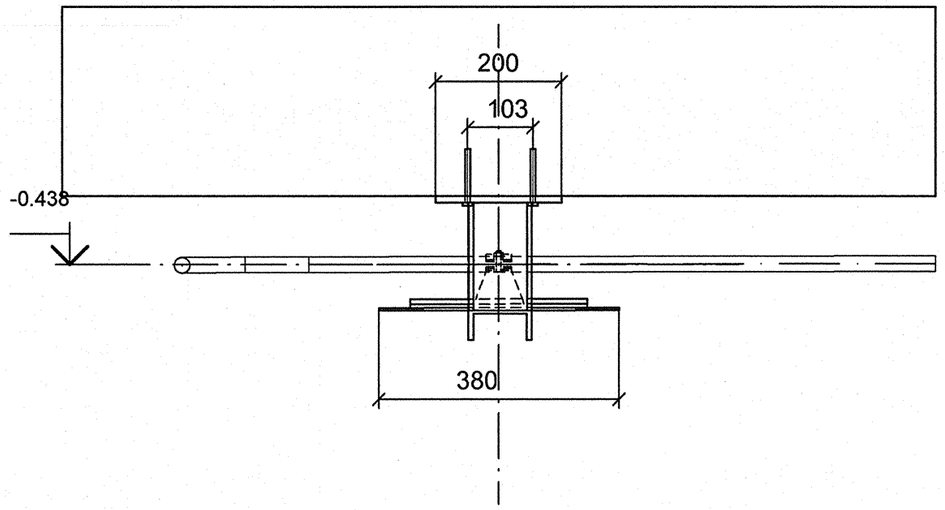

Спецификация деталей

Поз.	Обозначение	Наименование	Кол	Материал	Масса, кг ед.	Масса, кг общ.	Примечание
1	ГОСТ 28778-90	БСР 8Х85 У3	4	СБОРНЫЙ	0.06	0.24	
2	ГОСТ 19903-74	ЛИСТ Б-ПН-10х350х200	1	Ст3сп5 ГОСТ 14637-89	5.50	5.50	
3	ГОСТ 19903-74	ЛИСТ Б-ПН-4х380х160	1	Ст3сп5 ГОСТ 14637-89	1.91	1.91	
4	Л8-517.000-24	ОПОРА 25	1	СБОРНЫЙ	1.50	1.50	
5	ГОСТ 8240-97	ШВЕЛЛЕР 10У, L = 221 мм, обрезать на монтаже до L = 171 мм	2	Ст3сп5 ГОСТ 535-2005	1.90	3.80	См.п.5
6	ГОСТ 8240-97	ШВЕЛЛЕР 10У, L = 324 мм, обрезать на монтаже до L = 274 мм	1	Ст3сп5 ГОСТ 535-2005	2.79	2.79	См.п.5
	ГОСТ 2246-70	ПРОВОЛОКА		СВ-08Г2С	-	-	
	ГОСТ 9467-75	ЭЛЕКТРОДЫ		УОНИИ 13/45	-	-	
					Итого:	15.74	

1 Привязку опоры смотри чертеж R4.SD51.3010.012.02.00.001 (R4.00280.1.0.12 л.4).
2 Сварку производить по ГОСТ 5264-80.
3 Отметка трубопровода подлежит уточнению в соответствии с уклоном трубопровода.
4 Рг - нагрузка при гидроиспытании.
5 Размер деталей поз.5, 6 уточнить на монтаже.
6 Изготовить один комплект.

План расположения опоры

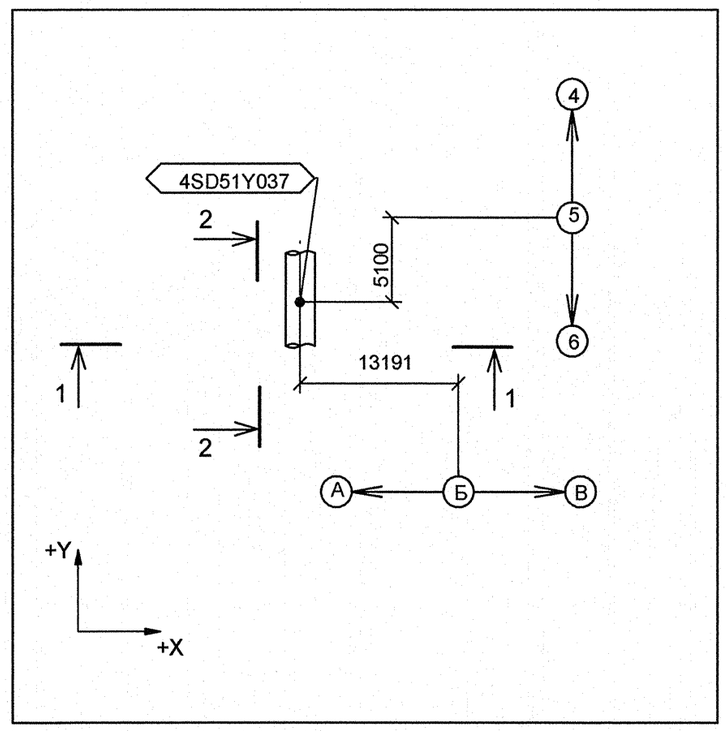

Изометрический вид

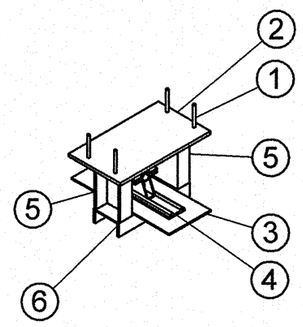

Номер опоры	Рабочее состояние: Усилия, кН Px	Py	Pz	Перемещение, мм Dx	Dy	Dz	Холодное состояние: Усилия, кН Px	Py	Pz	Перемещение, мм Dx	Dy	Dz	Сейсмическое состояние: Усилия, кН Px	Py	Pz	Перемещение, мм Dx	Dy	Dz
4SD51Y037	0.06	0.03	-0.042	0	6.05	0	0	0	-0.041	0	0	0	-0.018	0	0.002	0	0.01	0

АРХИВНЫЙ ЭКЗЕМПЛЯР

Изм.	Кол.уч.	Лист	№ док.	Подпись	Дата
Инж.Зк.		Терентьева			26.09
Пров.инж.Зк.		Огнева			26.09
Прове.вед.инж.		Пантюшина			26.09
И.о.нач.гр.		Филатов			26.09
Н.контр.		Краснояров			26.09

Инв.N подл. R4.00280.1.0.12
Лист 39

R4.SD51.3012.012.02.00.026

Ростовская АЭС. Блок 4

Главный корпус. Машинное отделение (ДО, ЭЭТУ). Трубопроводы отсоса паровоздушной смеси из конденсатора ТПН

Стадия	Лист	Листов
Р	1	1

Опора скользящая направляющая 4SD51Y037

ОАО "НИАЭП" 2012

Формат А2

ДОПОЛНИТЕЛЬНЫЕ ПОДПИСИ
ДОПОЛНИТЕЛЬНЫЕ ПОДПИСИ
Взам. инв. N
Подп. и дата
Инв. N подл. R4.00280.1.0.12